RIDEAUX ET GRILLES

isea FRANCE

FERMETURES INDUSTRIELLES
COMMERCIALES & RÉSIDENTIELLES

SÉCURISEZ VOTRE ACTIVITÉ !

SE SENTIR EN SÉCURITÉ C'EST LÉGITIME

Les rideaux et grilles ISEA France sont certifiés A2P et vous assurent une excellente sécurité pour protéger vos magasins, garages ou locaux industriels.

Les rideaux à lames agrafées ou à lames micro-perforées, les grilles à enroulement et les grilles extensibles répondent à des standards de qualité et de sécurité élevés.

CE APPROUVÉ

FABRIQUÉ EN FRANCE

Les rideaux ISEA France

Avec leurs tabliers métalliques, ils mettent vos locaux à l'abri d'une intrusion et de la convoitise. Ils sont constitués de lames horizontales en acier simple paroi. Les lames sont interchangeables, ce qui facilite la réparation en cas de choc. Nos modèles peuvent être équipés de différentes options (sabots antibruit, laquage, crochets antitempête) pour plus d'information se reporter au tableau des options.

→ Rideaux à lames agrafées non isolés

Le rideau particulièrement adapté pour vos magasins, garages ou locaux industriels.

NOUS AVONS FORCÉMENT LE RIDEAU LIÉ À VOTRE ACTIVITÉ

SÉCURITÉ MAXIMALE
DESIGN ACTUEL

Protection ajustée

Une sécurité maximale à prix avantageux pour vos magasins, garages ou locaux industriels.
Le rideau **P 116** est parfaitement approprié pour toutes les ouvertures.

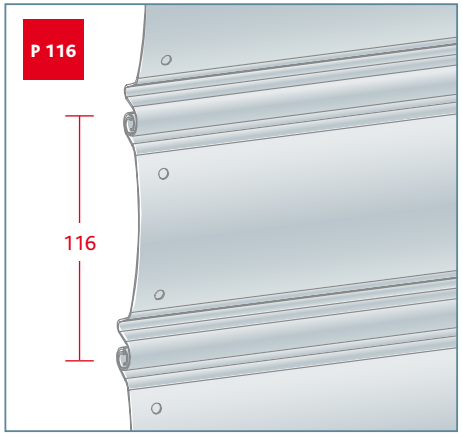

Avantage rigidité

Quand les dimensions augmentent, la rigidité des lames risque d'être mise en défaut. Par leur forme bombée, les lames du rideau **P 97** gagnent en rigidité, mais aussi en silence d'enroulement. Parfaitement adapté à un usage commercial ou industriel.

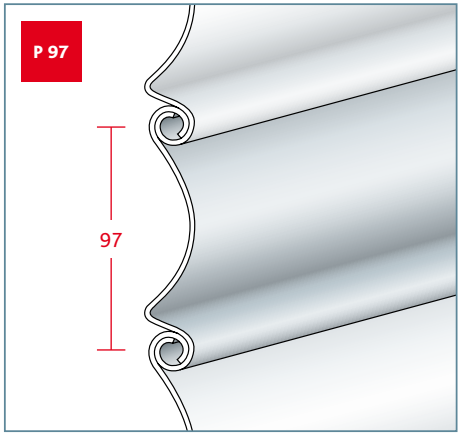

Encombrement réduit

Idéal pour un magasin ou un garage dont l'espace est compté : avec un pas de seulement 57 mm, le diamètre d'enroulement du rideau **P 57** est réduit.
Disponible en largeurs comprises entre 900 et 3 500 mm, la hauteur maximale est de 4 000 mm.

Lame terminale renforcée monobloc.

Lame terminale SP/130

Rideaux de protection transparents Isea Clear by ISEA

EXCLUSIVITÉ NATIONALE

Les rideaux de protection Isea Clear transparents sont clairs comme du cristal avec une visibilité de + de 80 % et permettent le passage de + de 90 % de la lumière (anti-UV).
Les tabliers sont composés de maillons en matière polycarbonate.
Ces maillons disposés en quinconce assurent une structure robuste.
Lame terminale en aluminium naturel anodisé.
Coulisses en acier galvanisé (laquées en option) avec joint.
Disponibles en version moteur central, tubulaire, et prise directe 380 tri.

Nouveauté 2020

Les "+" Isea Clear

- Fabrication française ISEA,
- Délais de fabrication garantis
- Meilleure visibilité (maillons plus hauts et plus longs)
- Anti-UV
- Prix

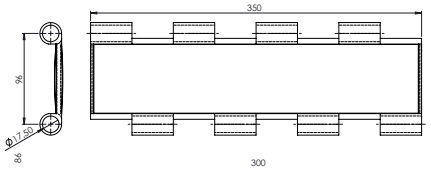

Rideau Rubis

- Effet de transparence
- Valeur sûre

Le rideau particulièrement adapté pour un showroom, un magasin haut de gamme, une concession automobile...

Effet esthétique garanti !

Un rideau pas comme les autres

Si on s'en tient à sa fabrication, c'est un rideau à lames agrafées. Mais son traitement (micro-perforation) le rapproche, dans son usage, de la grille à enroulement : le local est sécurisé, mais les produits présentés à l'intérieur restent bien en vue. Et de quelle façon !

Innovation totale et unique

dans le monde de la fermeture et plus particulièrement dans celui du rideau métallique.

ISEA votre partenaire signe une nouvelle fois sa capacité à innover en vous présentant sa nouvelle perforation sur la lame P116. Le fait de ne pas perforer la totalité de la lame, augmente considérablement sa résistance et supprime tous risques de déchirures.

ISEA France est devenue l'un des fabricants leader de fermetures grâce à sa volonté d'innover en permanence.

L'option TATOO est un compromis entre le rideau Rubis totalement perforé et le rideau plein.

La perforation d'un logo ou d'une partie du tablier est maintenant possible.

→ Grilles à enroulement

L'indispensable complément de la vitrine pour répondre à chaque besoin de protection des vitrines de magasin, galeries commerciales, halls d'exposition.

Bien en vue, bien protégée

Réalisée en tubes ondulés d'acier galvanisé de 14 mm de diamètre, la grille Tubonda S répond parfaitement aux exigences d'un magasin. Elle offre une visibilité maximale sur votre vitrine tout en la protégeant efficacement de l'effraction.

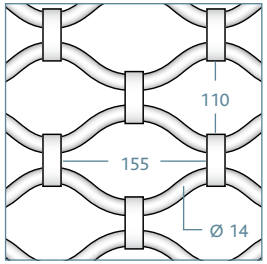

Tubonda S

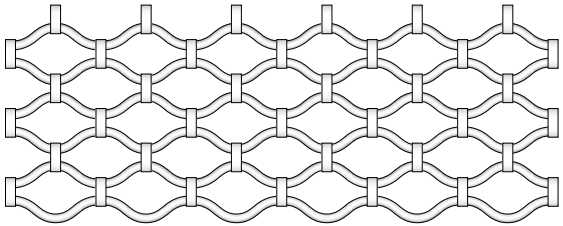

Protection renforcée

Directement dérivée de la Tubonda S, la grille Tubonda R (comme renforcée) offre une résistance encore améliorée, tout en préservant son élégance, grâce au renfort de tubes horizontaux et droits de même section.

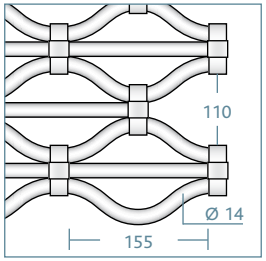

Tubonda R

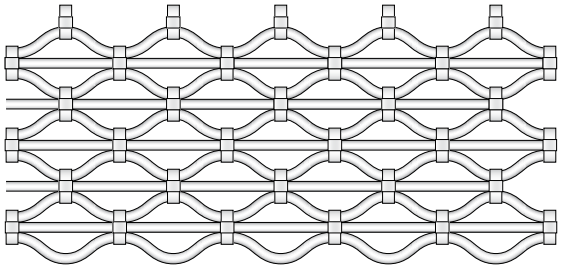

Détail de l'articulation de sécurité brevetée par ISEA pour les rideaux type Tubonda R.

ISEA France propose trois modèles de grilles. Vous avez le choix entre la technologie « tubes section ronde » ou « profilés », mais vous bénéficiez toujours de la robustesse légendaire et de la garantie des fabrications ISEA France.

NOUVEAUTÉ

Résistant, esthétique, douceur de fonctionnement et silence

Cette nouvelle grille à enroulement modèle Tubotube est constituée de tubes droits de 14 mm reliés par des bielles en acier de 1.5 mm d'épaisseur. La distance entre tubes est de 63 mm et il existe deux modèles de distance entre bielles :

- Tubotube R (renforcée) 200 mm,
- Tubotube S (simple) 400 mm.

Sa finition en acier galvanisé lui procure un esthétisme moderne. Le sens d'enroulement est conseillé vers l'intérieur.

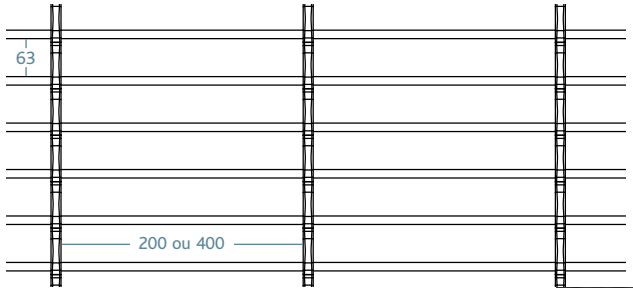

Tubotube R | Tubotube S

Esthétique, douceur de fonctionnement et silence

Sa fabrication en profilés d'acier galvanisé de 10/10 mm reliés par des bielles d'accouplement en fait le modèle idéal pour les baies de grandes tailles.
Mais la Bitubo AR a d'autres arguments :
un esthétisme moderne et, surtout, un fonctionnement doux et silencieux grâce à ses sabots de nylon.

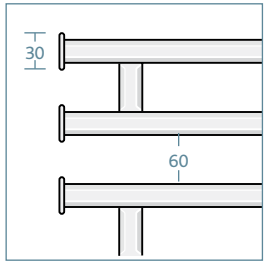

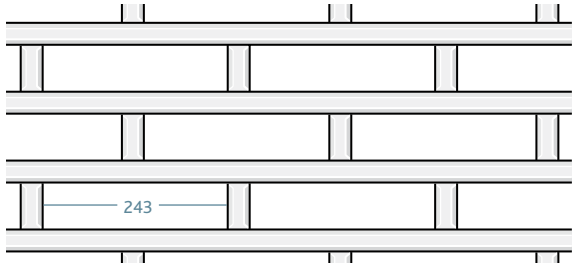

Bitubo AR

Stade des Alpes - Grenoble.

→ Rideau à lames agrafées isolé DP/106

Le rideau particulièrement adapté pour des usages intensifs, la présence de ponts roulants ou de dimensions importantes.

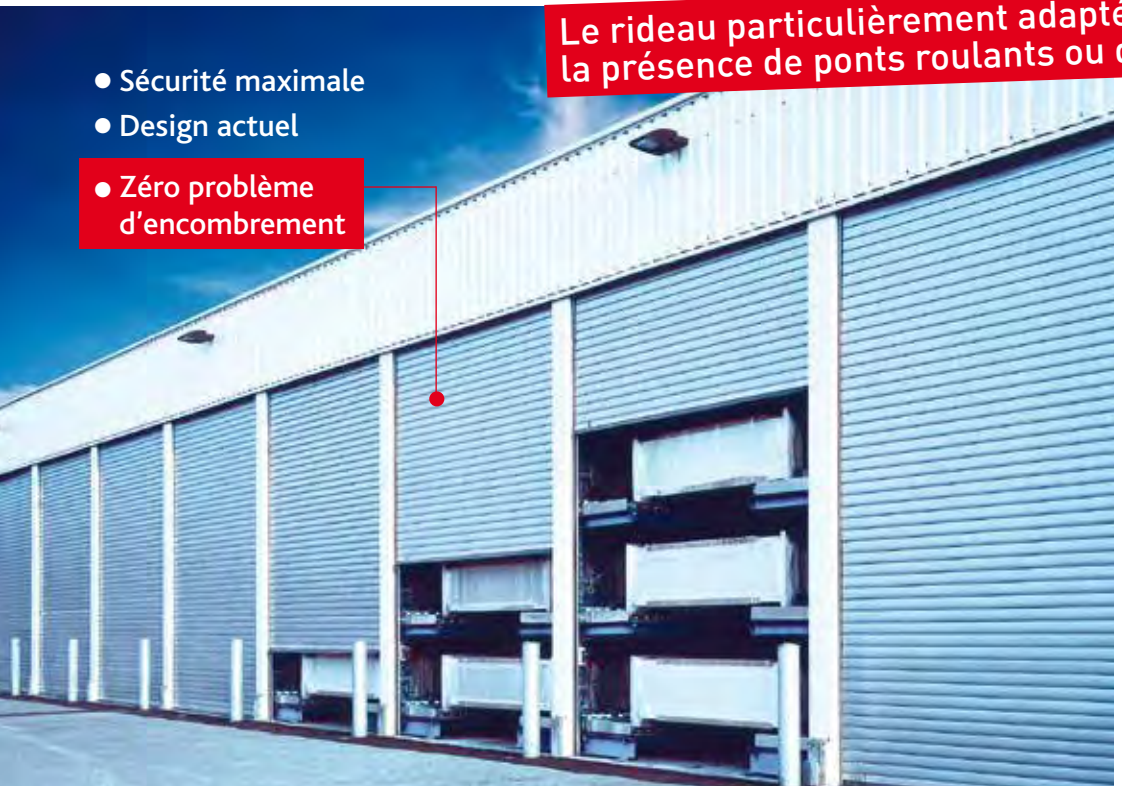

- Sécurité maximale
- Design actuel
- Zéro problème d'encombrement

Outre les aspects économiques, le rideau DP/106 d'ISEA France vous offre avant tout de la place ! Il apporte la solution chaque fois que des problèmes d'encombrement se posent.

Détail des coulisses

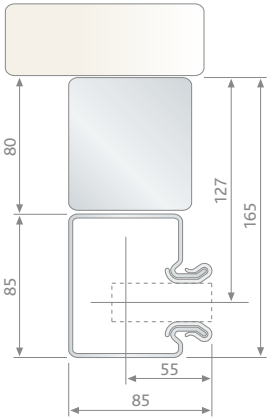

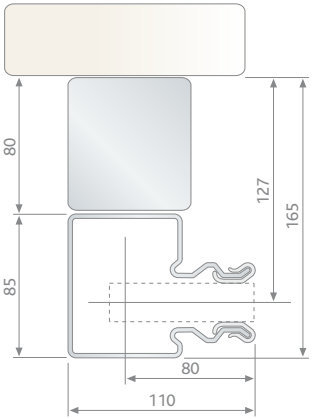

Lame DP/106 injectée de mousse polyuréthane

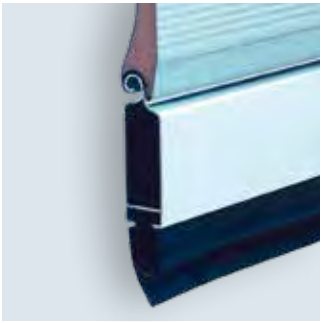

Lame terminale en aluminium équipée d'un joint d'étanchéité

Coulisse en acier galvanisé avec joint d'étanchéité

FINITIONS DISPONIBLES

- Prélaqué Blanc RAL 9016

- Prélaqué Aluminium RAL 9006

- Prélaqué RAL 7016

Les illustrations peuvent légèrement différer des couleurs originales, nous conseillons de vérifier l'exactitude de la couleur d'après nos échantillons de panneaux.

→ Options

● Série
✻ Option
X Impossible

Coulisses et crochets antitempête pour rideau métallique exposé au vent.

Les avantages du sabot nylon

- Fonctionnement plus silencieux
- Maintien latéral des lames
- Évite le contact acier contre acier

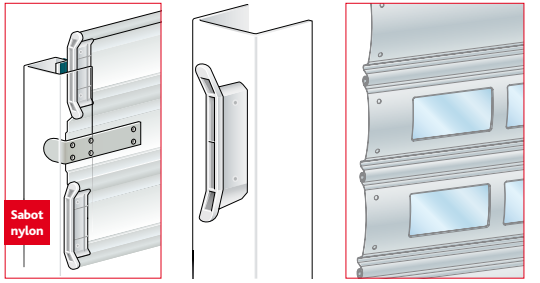

100 x 50 –/–
5 hublots par ML

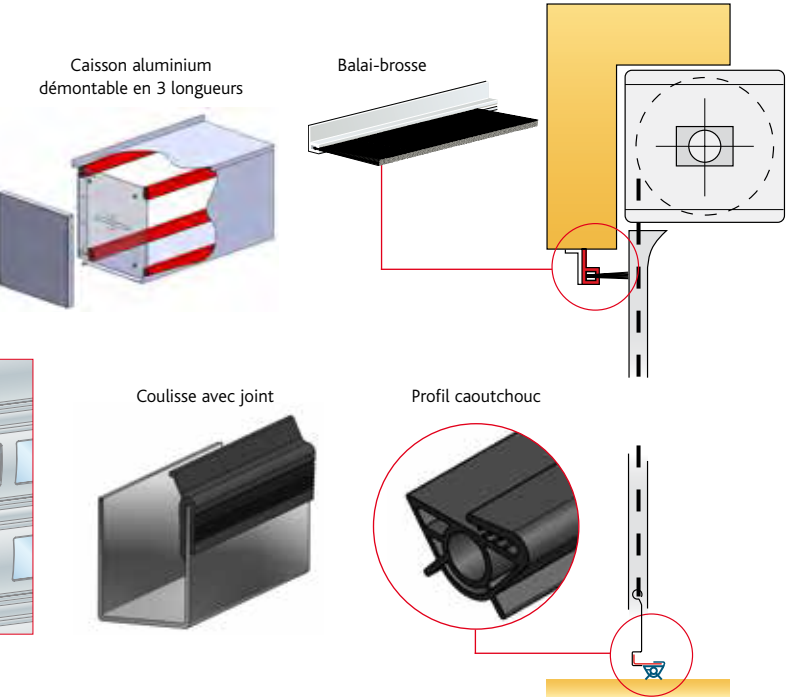

Rideaux et grilles

Options	P97	P116	P57	DP/106	RUBIS	TUBONDA S	TUBONDA R	BITUBO AR	TUBOTUBE
Serrure cylindre rond	✻	✻	✻	X	✻	✻	✻	✻	✻
Serrure cylindre euro	✻	✻	✻	X	✻	✻	✻	✻	✻
Verrous latéraux	✻	✻	✻	X	✻	✻	✻	✻	✻
Interrupteur type magasin	✻	✻	✻	✻	✻	✻	✻	✻	✻
Interrupteur type indus. 2P	✻	✻	✻	✻	✻	✻	✻	✻	✻
Interrupteur type indus. 3P	✻	✻	✻	✻	✻	✻	✻	✻	✻
Interrupteur à clés	✻	✻	✻	✻	✻	✻	✻	✻	✻
Contacteur fond de coulisses	✻	✻	✻	✻	✻	✻	✻	✻	✻
Coffret de débrayage extérieur	✻	✻	✻	✻	✻	✻	✻	✻	✻
Interrupteur avec débrayage extérieur	✻	✻	✻	✻	✻	✻	✻	✻	✻
Coulisses antitempête	✻	✻	✻	✻	✻	✻	X	X	X
Prédisposition moteur central	✻	✻	✻	✻	✻	✻	✻	✻	✻
Coulisses laquées RAL au choix	✻	✻	✻	X	✻	✻	✻	✻	✻
Tablier RAL 9010	✻	✻	X	X	✻	X	X	X	X
Tablier RAL 7021	✻	✻	X	X	✻	X	X	X	X
Tablier RAL 9006	X	X	X	✻	X	X	X	X	X
Tablier RAL 9016	X	X	X	✻	X	X	X	X	X
Tablier Ral au choix	✻	✻	✻	✻	✻	X	X	✻	X
Finition NO LIMIT	X	✻	✻	✻	✻	X	X	X	X
Option TATOO	X	✻	X	X	X	X	X	X	X
Sabots Nylon	✻	✻	✻	✻	✻	X	X	●	X
Hublot	X	✻	X	X	X	X	X	X	X
Joint sous lame finale	✻	✻	✻	●	✻	✻	✻	✻	✻
Joint d'étanchéité sur coulisses	✻	✻	✻	●	✻	✻	✻	✻	✻
Joint d'étanchéité au linteau	✻	✻	✻	●	✻	✻	✻	✻	✻
Option caisson + support tubes	✻	✻	✻	X	✻	✻	✻	✻	✻

Mini Roll

Le premier volet roulant métallique Haute Protection certifié.

ELU PRODUIT DU BTP PAR LES PROFESSIONNELS 2017

PROTÉGER SON ÉTABLISSEMENT EST DEVENU INDISPENSABLE

Le volet roulant métallique Mini Roll est une innovation ISEA pour la protection maximale des bureaux et magasins.
Ce produit vient de recevoir la certification A2P qui lui garantit un fort niveau de protection contre les tentatives d'effraction.

SÉCURITÉ MAXIMALE

Avantage rigidité

La hauteur et la forme de la lame P57 sauront retenir toute votre attention.
Son poids au m² (11 kg) lui confère une rigidité optimale.
Sa composition en acier garantit une résistance à l'effraction supérieure à celle d'une lame aluminium.

Encombrement maîtrisé

L'innovation du **Mini Roll** s'apprécie également au niveau d'un encombrement limité de manière systématique à 250 mm.
Quel que soit l'environnement de pose, le **Mini Roll** est la solution !

Tablier perforé acier 8/10

Tablier plein acier 8/10

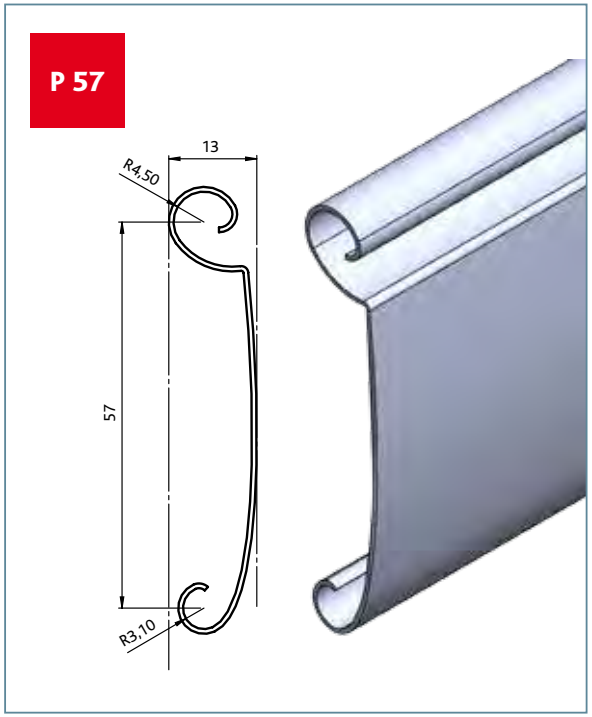

Mini Roll

FACILE À INSTALLER

Les 6 étapes clés pour installer votre rideau avec succès...

Scannez pour voir notre vidéo de montage !

1

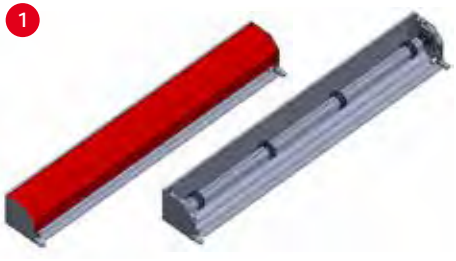

2

3

4

5

6

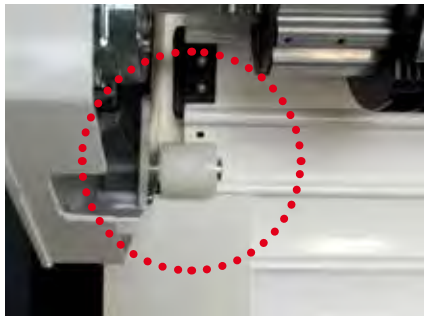

Roulette de guidage

Support manivelle

Parachute de sécurité

Dépannage

sans dépannage

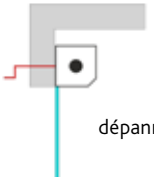

dépannage arrière caisson

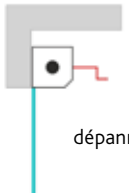

dépannage face caisson

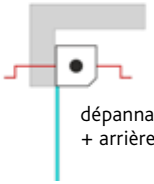

dépannage face
+ arrière caisson

Dimensions

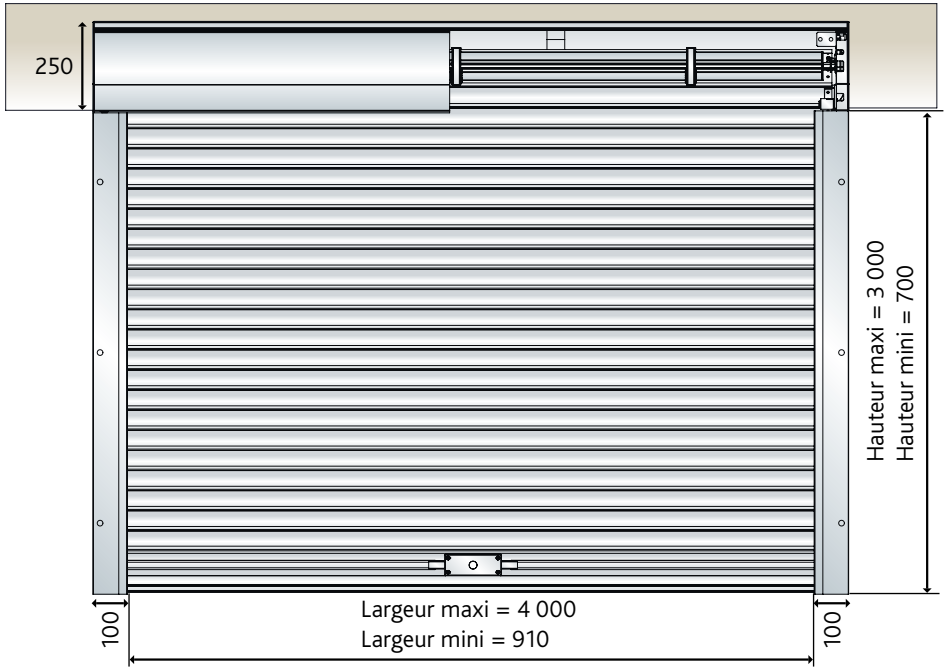

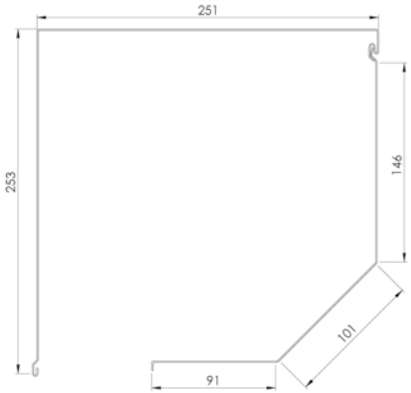

Caisson Mini Roll

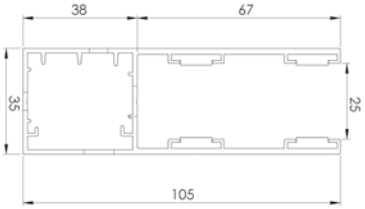

Coulisse rideau Mini Roll

Moteur tubulaire

N.m	V	Hz	W	A	IP
140	230	50	465	2,12	IP44

LES + MINI ROLL

- Encombrement réduit du caisson de 250 mm
- Simplicité de pose : mécanisme pré-monté dans le caisson avec les 5 premières lames enroulées autour de l'axe
- Coulisses alu avec joint isophone
- Tablier plein ou perforé
- Combinaison parfaite avec la porte piétonne
- Esthétique : il ressemble à un volet roulant caisson et coulisse en aluminium laqué, petite lame acier de 57 mm
- Vraie protection contre le vol, certification A2P
- Certification CE du produit
- Produit français
- Tarif de vente simplifié

LES COULEURS

	Galvanisé	Blanc 9010	Gris 7016	Gris 9006	Ral au choix
Tablier acier	●	●	●	●	●
Coulisses aluminium	●	●	●	●	●
Caisson aluminium	●	●	●	●	●

LES OPTIONS

- Bouton à clés saillie
- Bouton à clés encastrable
- Bouton type magasin
- Laquage Ral du tablier
- Laquage Ral au choix caisson
- Laquage Ral au choix coulisses
- Serrure centrale
- Anti-graffiti
- Tablier enroulé

Grilles extensibles

La grille extensible est destinée à toutes les vitrines de magasin, fenêtres ou portes-fenêtres d'habitation ne permettant aucune réservation au linteau.

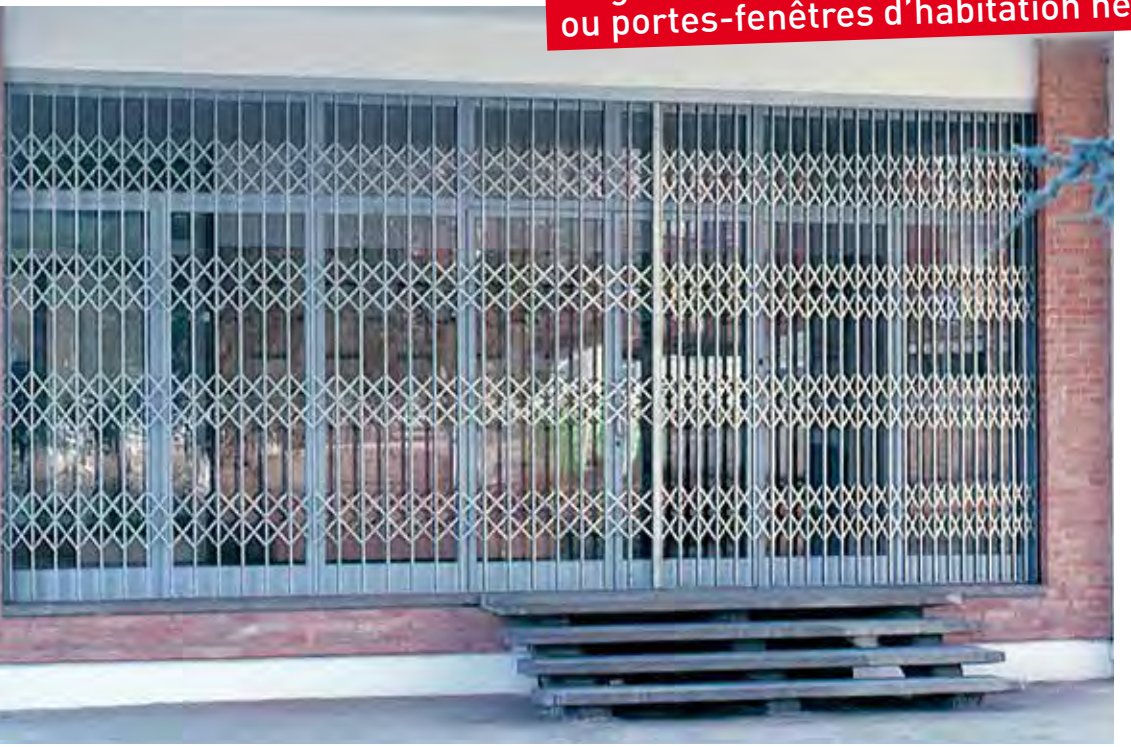

Une fermeture simple mais très efficace

Elle assure un moyen de défense efficace puisqu'elle dispose de un à plusieurs points de fermetures.

Son maniement est très simple et très sûr.
Finition : galvanisée ou laquée.

- Effet de transparence
- Facilité d'utilisation

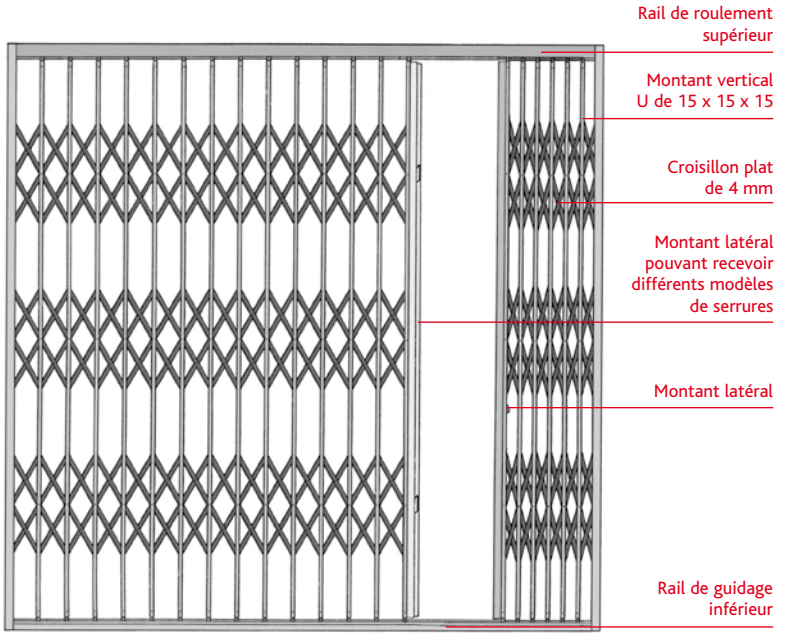

Grilles extensibles

Les différentes applications

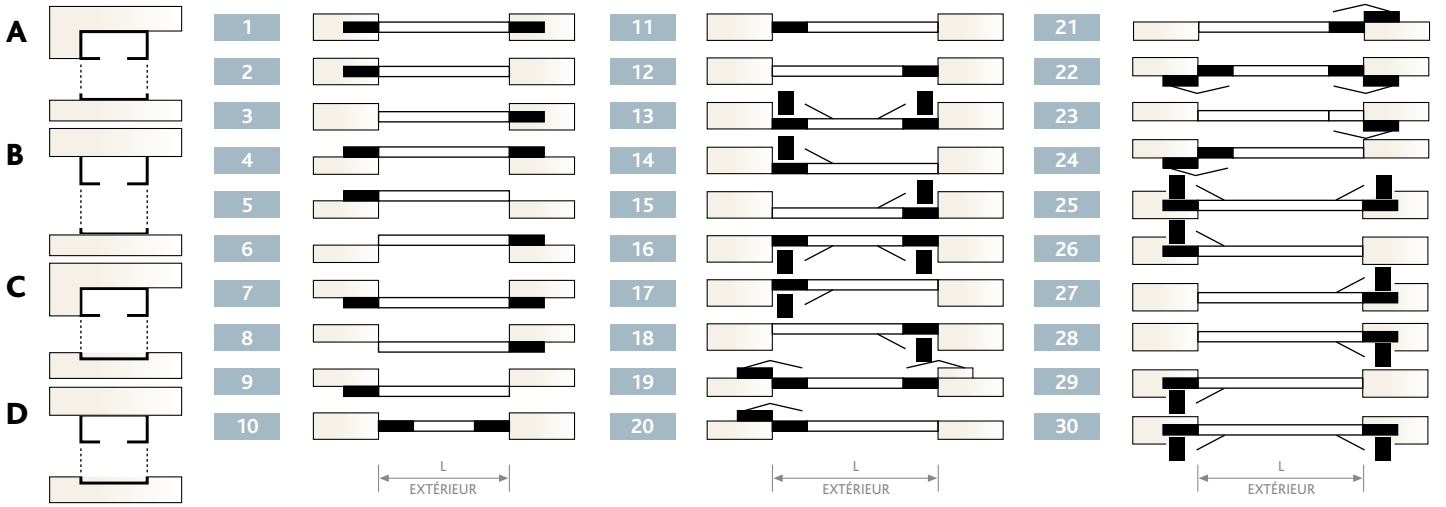

Option paquet pivotant

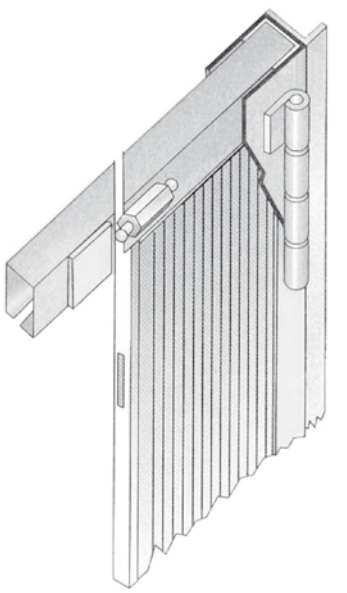

Pose en tableau

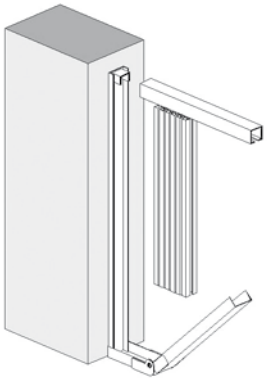

Pose avec paquet pivotant à 180°

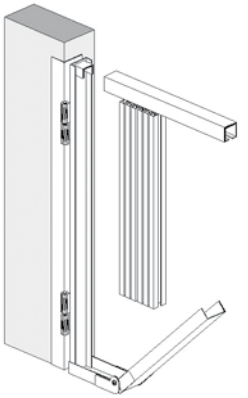

Pose avec paquet pivotant à 90°

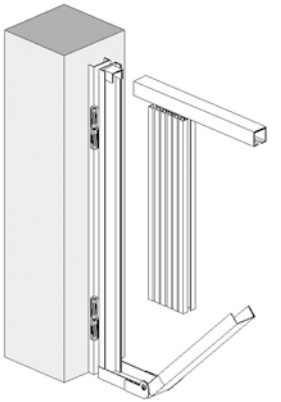

Pose en applique

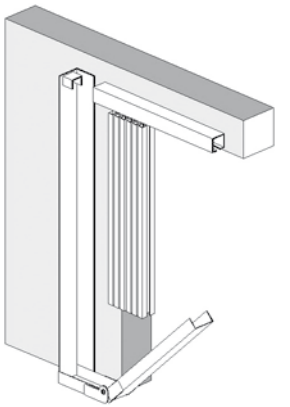

Paquet rabattable à 90°

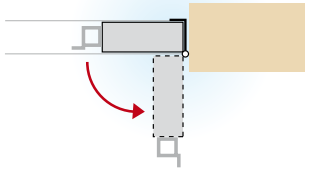

Paquet rabattable à 180°

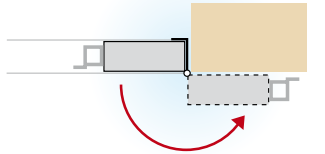

LES PLUS GRANDES ENSEIGNES NOUS FONT CONFIANCE ET VOUS ?

PROCÉDÉ NO LIMIT

ISEA France vous offre la possibilité de personnaliser vos portes. Une exclusivité ISEA France qui fera le bonheur des commerces et des locaux d'entreprises.

- Finesse de reproduction de la photo.
- Haute qualité d'impression (600 dpi).
- Finition brillante, satinée ou mate.
- Traitement anti-UV garanti 10 ans.
- Traitement anti-graffiti.
- Résiste aux chocs, au perçage, à la découpe, à l'usinage, aux détergents, bactéricides...
- Qualité environnementale : encres garanties sans métaux lourds ; polymères de sous-couche sans solvants.
- Le procédé Numéricoat TNM® a reçu le label Qualicoat® pour sa réponse aux normes les plus exigeantes en matière de résistance aux agressions mécaniques et chimiques, aux UV, au vieillissement naturel...

1) Attention toutefois de vérifier que vous êtes en possession des droits de reproduction de cette image, et que son affichage sur vos façades ne va pas à l'encontre des règlements de votre copropriété, de la commune, de la région, ou de quelconque site (classé, protégé, naturel...).

La qualité photo avec la technologie Numéricoat TNM®

Bien plus qu'une finition peinte, il s'agit d'une véritable décoration réalisée par transfert numérique à partir d'un fichier numérique de votre choix[1].
Une façon d'afficher sa différence, son identité, avec une entière liberté d'expression graphique.

La technologie Numéricoat TNM® révolutionne le marquage en offrant une garantie de 10 ans à votre décoration extérieure pour un coût de réalisation qui reste raisonnable.

Demandez un devis à votre interlocuteur ISEA France.

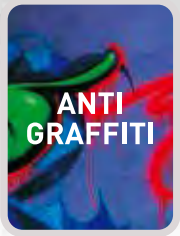

PROCÉDÉ ANTI-GRAFFITI

Le procédé **ANTI GRAFFITI** d'ISEA France offre un réel arrêt aux agressions graphiques : la certitude de ne pas voir son rideau métallique dénaturé, du jour au lendemain, par **DES GRAFFITIS**.

→ Traitement efficace

Très performant, le procédé anti-tag d'ISEA France a reçu l'agrément de la RATP. Il garantit 50 opérations de nettoyage consécutifs pour tous rideaux métalliques, portes sectionnelles et portes résidentielles.

→ Retour sur investissement

Le coût du traitement anti-tag est très compétitif. Éliminer les traces de marqueurs, feutres, peintures et autres encres agressives sur des lames traitées est d'une extrême simplicité.
Le nettoyage n'altère pas le vernis protecteur.

→ Image de marque préservée

→ Application sur mesure

Le traitement anti-tag s'applique sur des rideaux neufs comme sur des rideaux métalliques anciens.

Une motorisation adaptée

Le choix parmi cinq solutions

- Moteur central
- Moteur tubulaire
- Moteur à prise directe latérale
- Moteur latéral et entraînement par chaîne
- Manœuvre manuelle

Moteur central

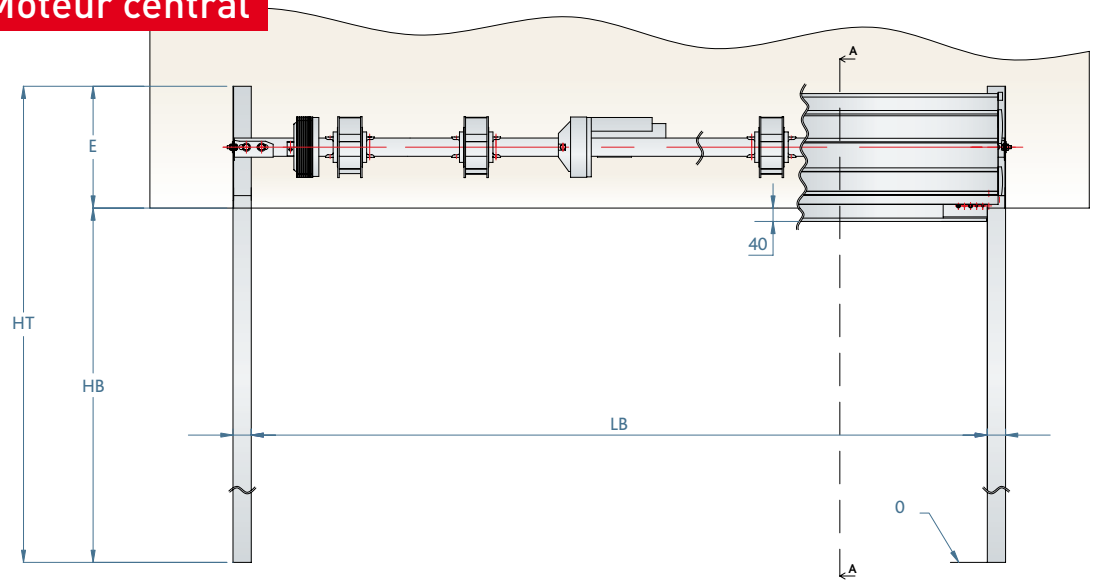

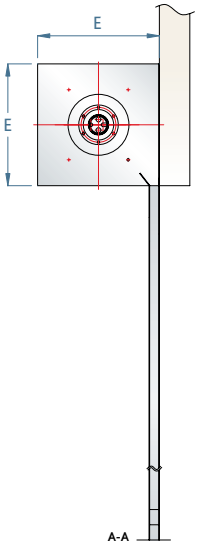

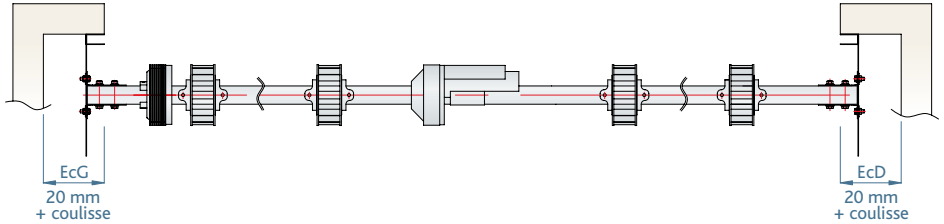

Préconisation pour la motorisation

Usage	Central	Tubulaire	Prise directe	Chaîne
Largeur supérieure à 5 000 mm	Non	Oui	Oui	Oui
Surface supérieure à 21 m²	Non	Oui	Oui	Oui
+ de 15 manœuvres/jour	Non	Non	Oui	Oui
Usage industriel	Non	Non	Oui	Oui
Usage magasin	Oui	Oui	Oui	Oui
Tension 380 triphasé	Non	Non	Oui	Oui
Tension 220 monophasé	Oui	Oui	Oui	Non

Une motorisation adaptée

Moteur tubulaire

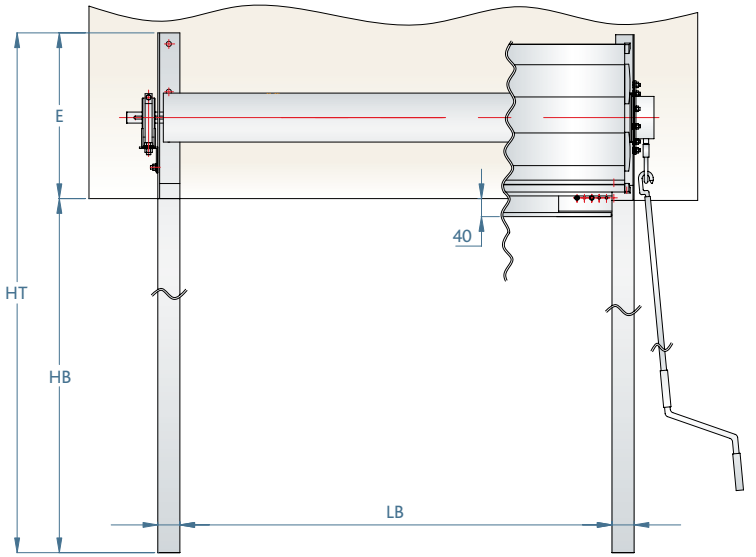

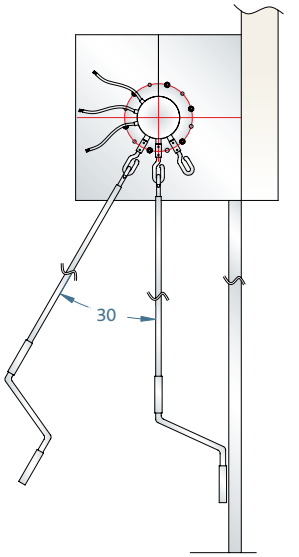

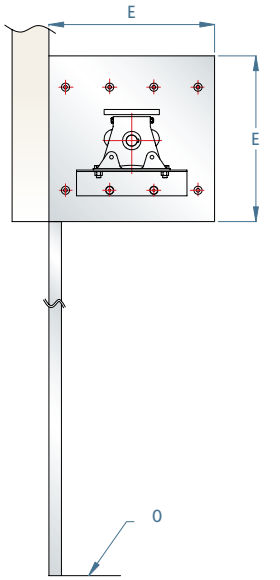

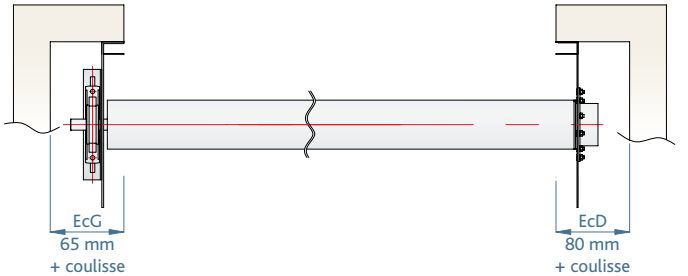

Une motorisation adaptée

Moteur à prise directe latérale sur flasques

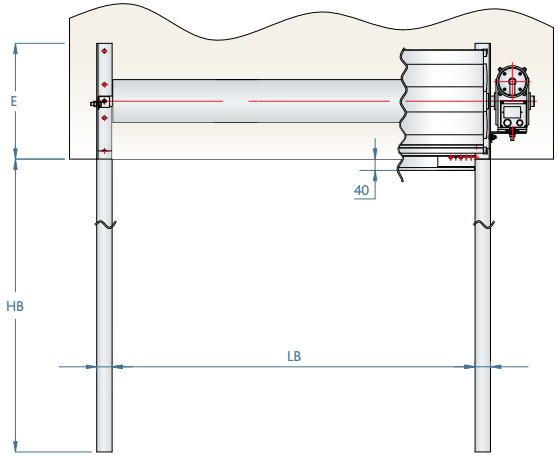

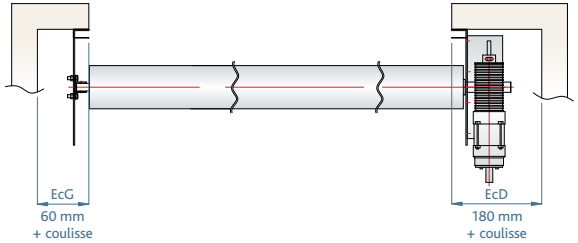

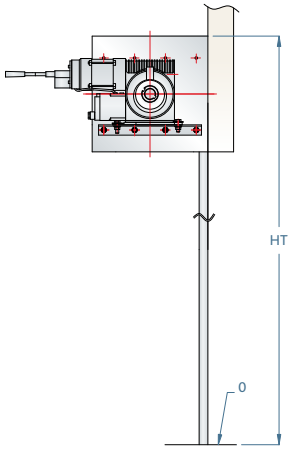

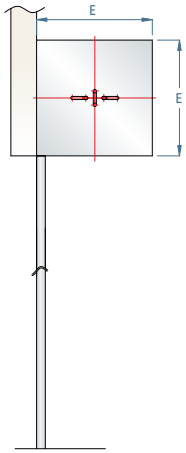

Moteur latéral et entraînement par chaîne

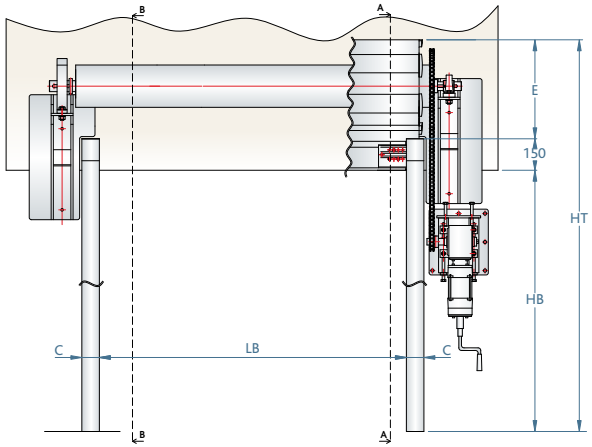

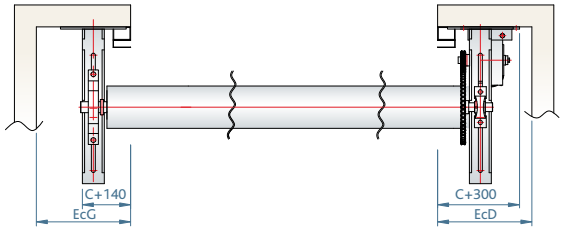

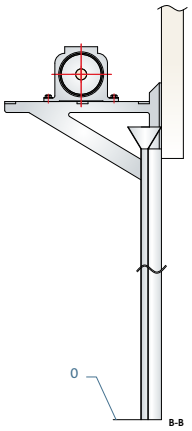

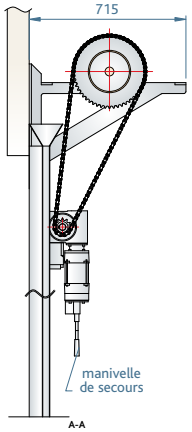

“ L’art de la réussite consiste
à savoir s’entourer des meilleurs ”

John Fitzgerald Kennedy

ISEA France est l’un des leaders français dans la fabrication de fermetures industrielles et commerciales.

ISEA France, c’est 40 ans d’expérience et 3 sites en France pour une capacité de production de 15 000 portes.

Nous élaborons les développements techniques en collaboration avec nos clients et leur offrons notre support tout au long du cycle de fabrication.

Les produits ISEA France sont utilisés dans de nombreux domaines d’applications et dans des secteurs aussi différents que l’industrie, le commerce et l’habitat.

- Portes sectionnelles industrielles
- Portes sectionnelles résidentielles
- Rideaux métalliques
- Grilles à enroulement
- Grilles extensibles
- Niveleurs de quais
- Sas d’étanchéité
- Équipements de quais
- Portes souples

ISEA FRANCE

FERMETURES INDUSTRIELLES
COMMERCIALES & RÉSIDENTIELLES

www.isea-france.fr

EXPERT ISEA

www.adncom.fr - 9578 - 10-2017 - Photos : ISEA, iStockphoto, Shutterstock - Document non contractuel